Katrin Zeep Dispenser 1.000 ml

77397

- Eén en dezelfde dispenser kan worden gebruikt voor vloeibare zeep, schuimzeep, douchegel, desinfecterende gel en reinigingsschuim voor de wc-bril.
- Vrije keuze voor de vergrendelfunctie (met of zonder sleutel).
- Eenvoudig bij te vullen dankzij geïntegreerde vullingen.
- Het grote bedieningsvlak met het opschrift "Push" maakt het voor iedereen gemakkelijk te gebruiken
- Bovendien is het bedieningsvlak voorzien van braille.
- De belangrijkste grondstoffen van de belangrijkste plastic onderdelen en het slot: ABS (acrylonitril-butadieen-styreen), PC (polycarbonaat), POM (polyoxymethyleen).
- Katrin Inclusive dispensers zijn bestand tegen hoge temperaturen en voldoen aan de UL94-brandbeveiligingsvoorschriften (EU).

ISO 9001 ISO 14001

Product

x	100 mm
y	290 mm
z	125 mm

Zwart

0,447 kg

Transportverpakking

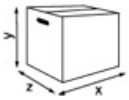

x	108 mm
y	303 mm
z	138 mm

1

0,542 kg

6414301077397

Palletinformatie

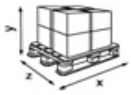

x	800 mm
y	1059 mm
z	1200 mm

189

127,588 kg

6414301077403

Montagehandleiding

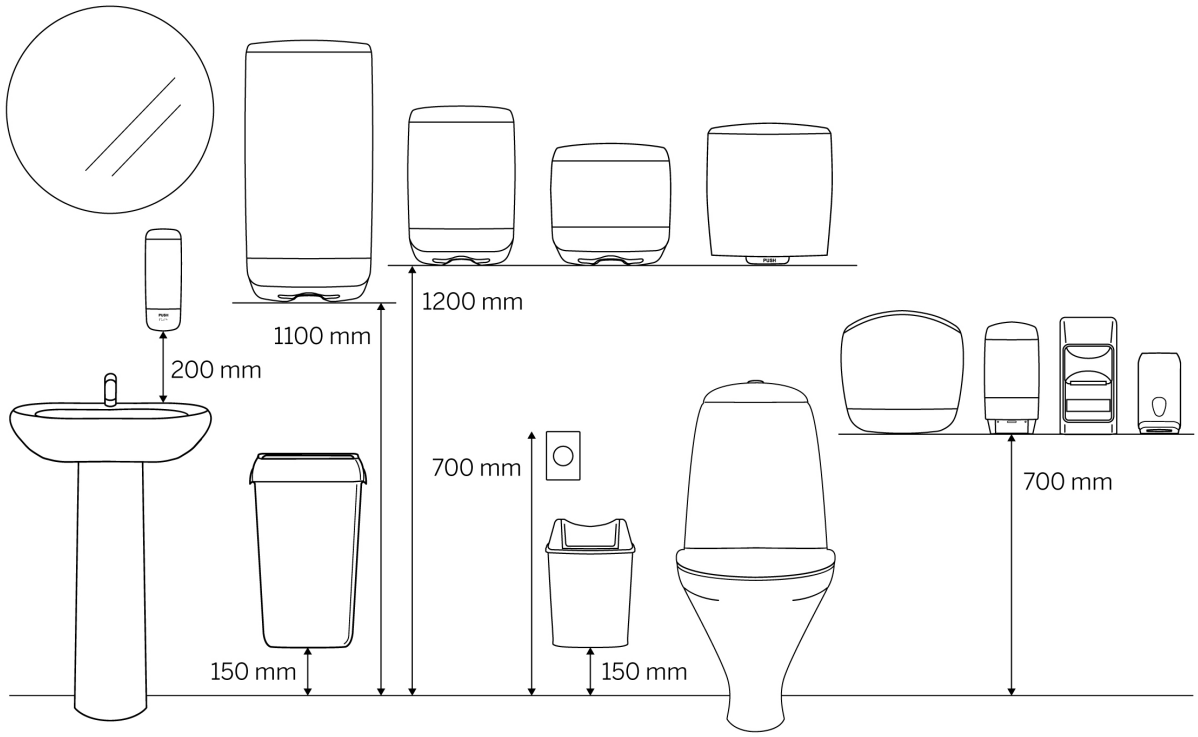

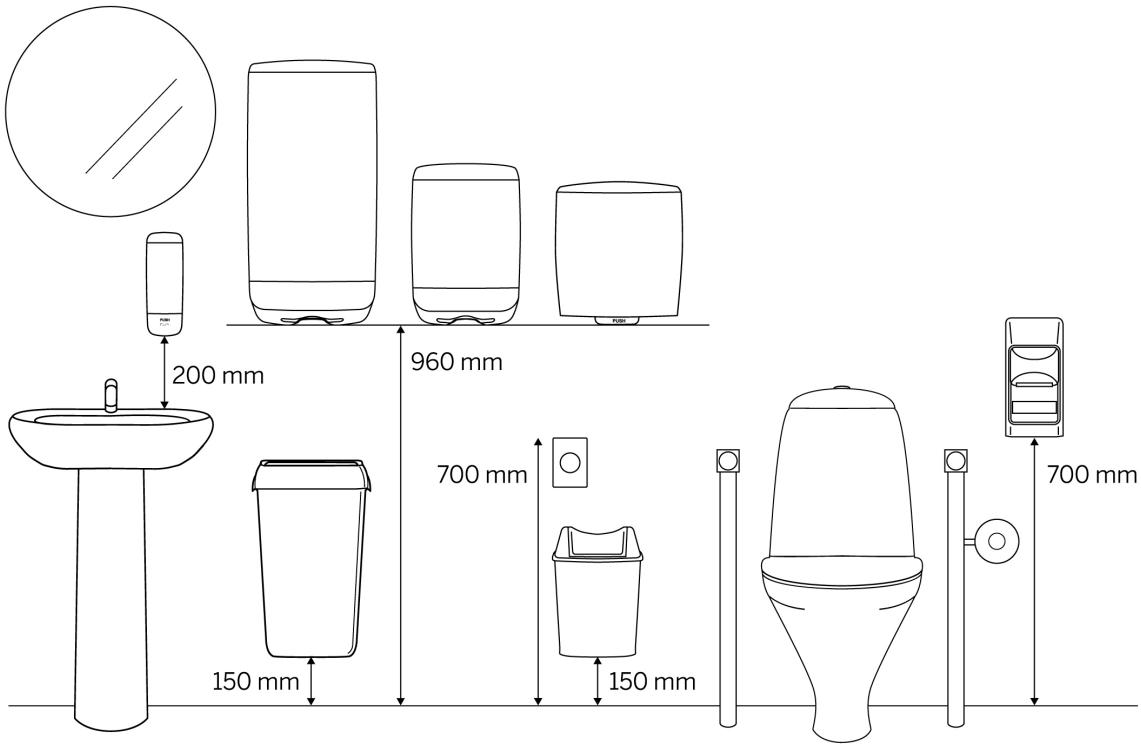

 Copyright © Metsä Tissue Corporation